urmet

Mod.
1750

DS 1750-003D

LBT 8963

VIDEOCITOFONO A COLORI 2VOICE
2VOICE COLOUR VIDEO DOOR PHONE
VIDEOPHONE COULEURS 2VOICE
VIDEOINTERFONO COLOR 2VOICE
FARB-VIDEOANLAGE 2VOICE

Sch./*Ref.*1750/1

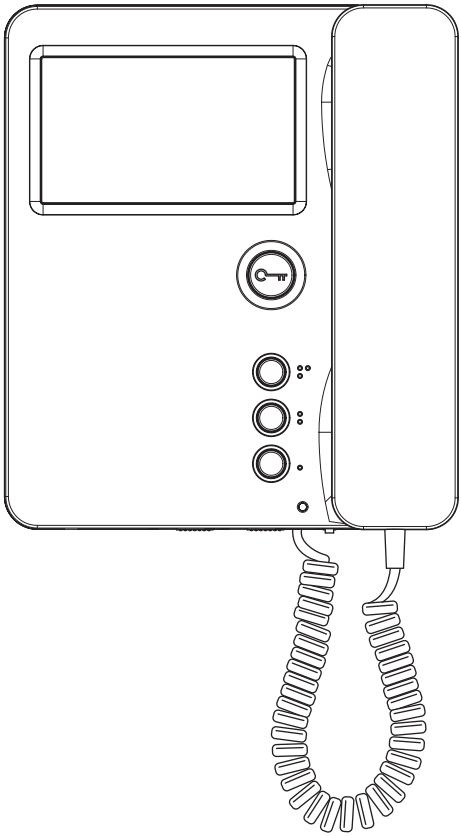

DEUTSCH

Die Videoanlage Typ 1750/1 ist speziell für die Verwendung in Videoanlagen des Systems 2Voice bestimmt.

GERÄTEBESCHREIBUNG UND GERÄTEDATEN

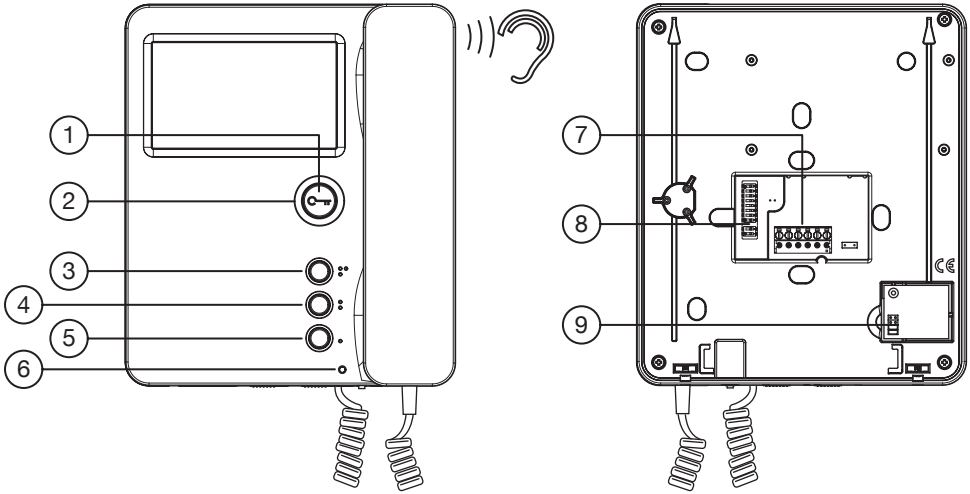

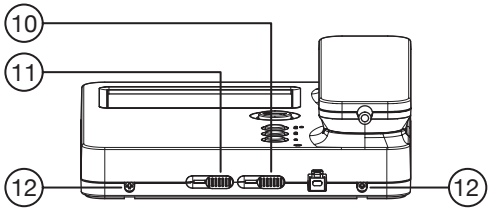

1. Türöffnertaste
2. Grüne Led unter der Türöffnertaste
3. Taste
4. Taste
5. Taste
6. Zweifarbige Led
7. Klemmen für den Systemanschluss
8. Konfigurationsschalter:
   a. 2 zum Festlegen der Nummer der Innenstelle im Inneren der Wohnung
   b. 8 zum Festlegen der Nummer der Wohnung in der Steigleitung

Hinsichtlich der Einstellungen des Kodierschalters siehe Systemhandbuch.

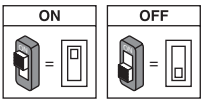

9. Vorbereitung für die Ein-Ausgabe-Verbindung mit Zubehör Typ 1750/50
10. Helligkeit
11. Farbe
12. Befestigungsschrauben der Videoanlage an der Halterung

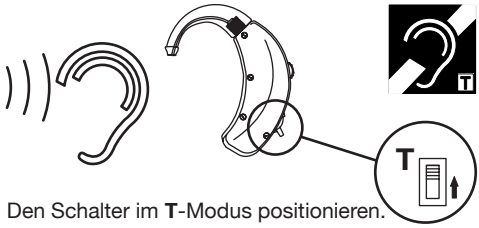

Den Schalter im **T**-Modus positionieren.

Vorrichtung kompatibel mit allen Hörgeräten mit T Betriebsmodus (Normen ETS 300381 und EN 60118).

ANSCHLUSSKLEMMEN

⊘ ⊘	LINE IN	Anschluss an den System-BUS
⊘ ⊘	CP	Etagenruf
⊘	S+	Rufwiederholung
⊘	S-	

INSTALLATION

- Anbauhalterung mit einer Einbaudose 503 und den beiliegenden Schrauben oder einer Runddose Ø 60 und entsprechenden Schrauben an der Wand befestigen.
- Die Programmierschalter programmieren.
- Die von der Anlage kommenden Leiter an die Klemmenleiste anschließen.
- Den Monitor an der Halterung anbringen und durch Verschrauben der Befestigungsschrauben A fixieren.

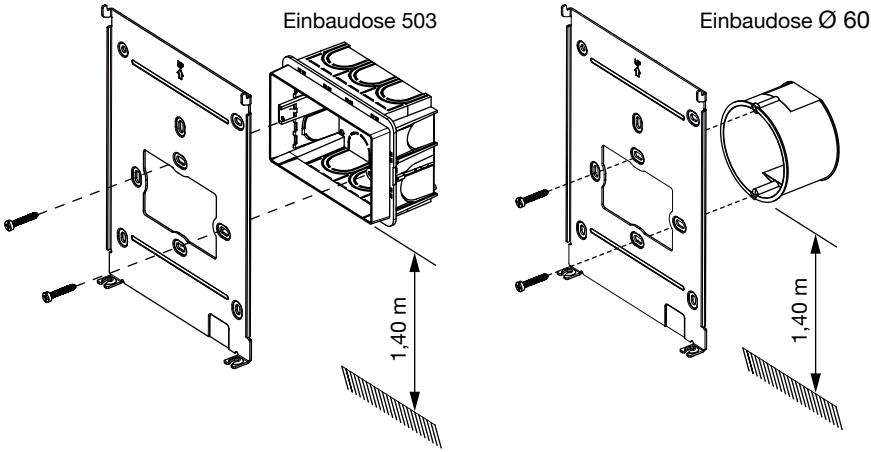

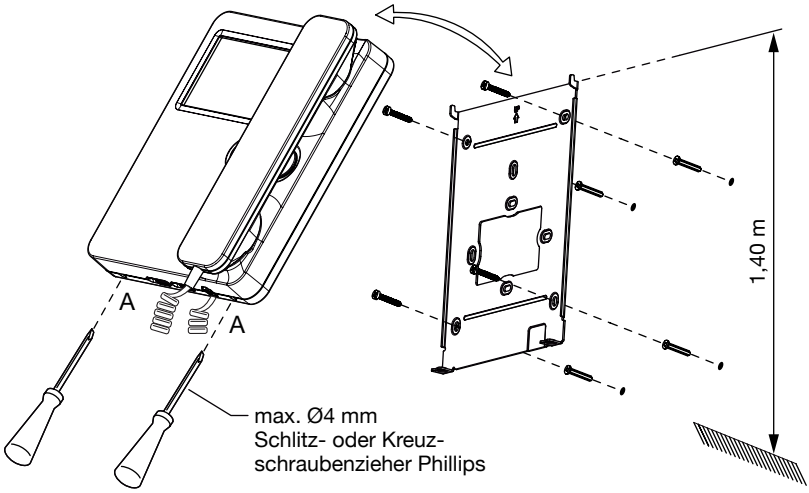

TASTENFUNKTION

STATUS / TASTE	RUHESTELLUNG UND EINGEHÄNGT	WARTEZEIT ABHEBEN (RUFEINGANG)	IM GESPRÄCH	RUHESTELLUNG UND ABGEHOBEN	PROGRAMMIERSTATUS* (NUR BEI VIDEOANLAGE IN RUHESTELLUNG MIT AUFGELEGTEM HÖRER)
🔑	Türöffnerbefehl	Türöffnerbefehl	Türöffnerbefehl	Türöffnerbefehl	Automatischen Türöffner ein-/ausschalten
⁝⁝	–	Sonderfunktion (Standard: 7)	Sonderfunktion (Standard: 7)	Programmierbarer Intercom-Anruf 3 (Standard: nicht programmiert)	Einstellung der Ruflautstärke der Sprechanlage und auf der Etage (die Lautstärke wechselt in Folge von HOCH, NIEDRIG, MUTE)
⁝	Selbsteinschaltung	Videobildübertragung	Sonderfunktion (Standard: 8)	Programmierbarer Intercom-Anruf 2 (Standard: nicht programmiert)	Auswahl Läutwerk Etagenruf (5 verschiedene Läutwerke)
•	Türöffner der Einfahrt	Türöffner der Einfahrt	Türöffner der Einfahrt	Programmierbarer Intercom-Anruf 1 (Standard: Ruf an die Zentrale)	Auswahl Läutwerk Sprechanlagenruf (5 verschiedene Läutwerke)

(*) Um sich in den Programmierstatus zu begeben oder diesen zu verlassen, die Taste • länger als 5 Sekunden gedrückt halten. Die Bestätigung des Beginns des Programmierstatus erfolgt durch langsames Blinken der gelben Led. In jedem Fall verlässt man nach Ablauf des Takts von 10 Minuten den Programmierstatus.

LED-ANZEIGEN

2. Grüne Led eingeschaltet:
Signalisiert den Empfang eines Anrufs.

6. Zweifarbige Led.

PRIORITÄT	FUNKTIONEN
1	Rot schnell blinkend: Mute aktiv
2	Grün blinkend: automatischer Türöffner aktiv
3	Rot durchgehend eingeschaltet: Tür auf Hauptrufstelle geöffnet
4	Rot blinkend eingeschaltet: Tür auf Nebenrufstelle geöffnet
5	Gelb langsam blinkend: Programmierstatus aktiv

Um die Programmierung zu speichern, daran denken, diese zu verlassen, indem die Taste • länger als 5 Sekunden betätigt wird. In jedem Fall verlässt das Gerät nach Ablauf von 10 Minuten den Programmierstatus und speichert die geänderten Parameter.
Zur Programmierung des Intercom-Rufs siehe Systemhandbuch.

RESET

Um die werkseitigen Parameter des Geräts nach dem Zugriff auf die Programmierung durch Betätigen der Taste • wieder herzustellen, gleichzeitig die Tasten • und 🔑 länger als 3 Sekunden betätigen. Die Bestätigung des Befehls erfolgt durch Aussenden von 2 langen Pfeiftönen und das Verlassen des Programmierstatus von Seiten des Geräts.

DEUTSCH

RICHTLINIE 2012/19/EU DES EUROPÄISCHEN PARLAMENTS UND DES RATES VOM 4. Juli 2012 über Elektro- und Elektronik-Altgeräte (WEEE)

Das Symbol der durchgestrichenen Abfalltonne auf Rädern auf dem Produkt oder dessen Verpackung gibt an, dass das Produkt nicht zusammen mit dem Hausmüll entsorgt werden darf.

Es liegt daher in Ihrer Verantwortung, Ihre Altgeräte zu entsorgen, indem Sie diese bei einer geeigneten Sammelstelle für das Recycling für Elektro- und Elektronik-Altgeräte abgeben.

Die getrennte Sammlung und das Recycling Ihrer Altgeräte bei der Entsorgung tragen zur Erhaltung natürlicher Ressourcen bei und garantieren, dass diese auf gesundheits- und umweltverträgliche Weise recycelt werden.

Weitere Informationen dazu, wo Sie Ihre Altgeräte zum Recycling abgeben können, erhalten Sie bei Ihrer Gemeindeverwaltung, Ihrem Hausmüll-Entsorgungsdienst oder bei dem Händler, bei dem Sie das Produkt gekauft haben.

DS 1750-003D

LBT 8963

URMET S.p.A.
10154 TORINO (ITALY)
VIA BOLOGNA 188/C
Telef. +39 011.24.00.000 (RIC. AUT.)
Fax +39 011.24.00.300 - 323

Area tecnica
servizio clienti +39 011.23.39.810
http://www.urmet.com
e-mail: info@urmet.com

MADE IN CHINA