urmet

iPercom

Mod. 1741

DS1741-009

LBT21373

BASIC IPERCOM-VIDEOSPRECHANLAGE 7”

Sch./*Ref*. 1741/1
(weiß)

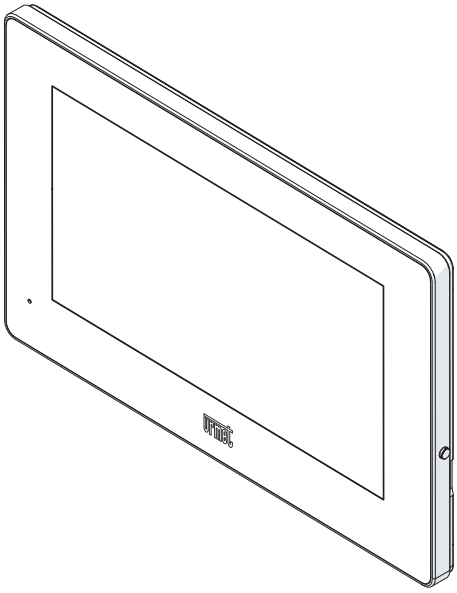

INSTALLATIONSANLEITUNG

DEUTSCH

ACHTUNG! Für die korrekte Funktionsweise des Geräts ist es erforderlich, dass die Firmware-Version des Ipercom-Systems **2.1.0 oder höher** vorliegt. Die Aktualisierung der Firmware-Version des Ipercom-Systems steht auf der Website von Urmet im Bereich Download/Software zur Verfügung (nach Anmeldung).

Die IP-Videosprechanlage BN 1741/1 oder 1741/3 ist ein für das Ipercom-System bestimmtes Gerät.
Für einen einwandfreien Betrieb des Geräts ist eine LAN/POE-Verbindung erforderlich.

1. BESCHREIBUNG DER KOMPONENTEN UND MERKMALE

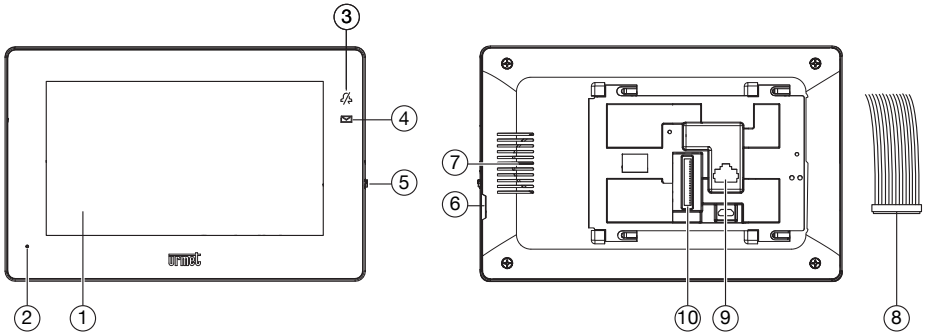

1. 7”-Touchscreen-Display
2. Mikrofon
3. Rote led zur Signalisierung der „MUTE“-Funktion aktiv
4. Blaue led für Benachrichtigungen
5. Pulsante Home
6. Micro-SD-Kartensteckplatz
7. Lautsprecher
8. Kabel mit Adern zum Anschluss an das Videosprechanlage für Zusatzfunktionen
9. LAN-Steckverbinder mit POE-Netzteil (DOORPHONE POE PORT)
10. 14-poliger Stecker zum Anschluss an das Kabel mit Drähten

2. BESCHREIBUNG DER AUF DEM KABEL ZUM ANSCHLUSS AN DAS SYSTEM VORHANDENEN KABEL

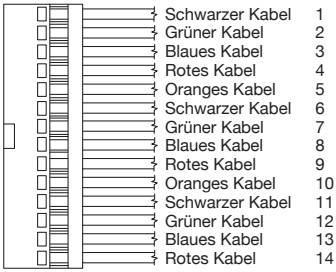

1	Etagenruf: schwarzer Draht (FC)
2	Panikalarm: grüner Draht (PANIC)
3 ÷ 8	**Nicht verwenden**
9	Gemeinsame Leitung für Etagenruf und Panikalarm: rotes Draht
10	Zusätzliches Läutwerk: oranger Draht (S+)
11	Zusätzliches Läutwerk: schwarzer Draaht (S+)
12 ÷ 14	**Nicht verwenden**

3. INSTALLATION

- Die Unterputzdose Mod. 503 oder die Unterputzdose Ø 60 auf der in der nachstehenden Zeichnung angegebenen Höhe vermauern.
- Befestigen Sie die Halterung wie angegeben an der Einbettungsbox.

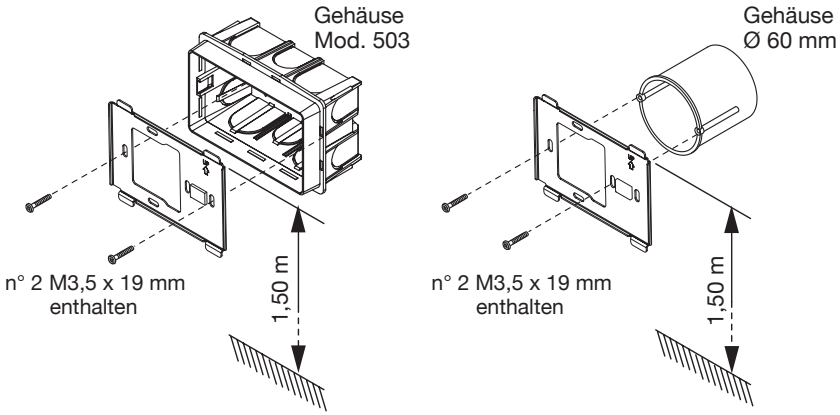

- Die eventuellen Leiter der Panikfunktion, des zusätzlichen Läutwerks, des Etagenrufs an den Drähten des Steckverbinders anschließen.
- Den Videosprechanlage an die Halterung heranführen, die entsprechenden Befestigungen (1) richtig zentrieren und den Videosprechanlage dann nach rechts bis zu seinem Anschlag (2) schieben.

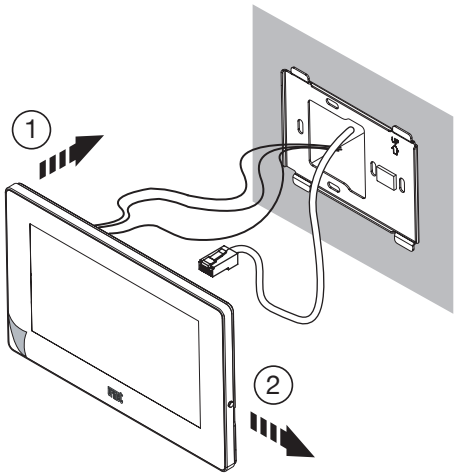

- Die Schutzfolie vom Display entfernen.

4. VERKABELUNGSANLEITUNG

RJ45-Ethernetkabel

Das Ipercom-System ist für einen Betrieb nach dem Standard EIA/TIA 568B konzipiert.

- Das Kabel an einem der RJ45-Steckverbinder mit Urmet-Logo einstecken.
- Den Leiter unter Berücksichtigung der genannten Farbgebungen (Standard T568B) in die Führung einführen.

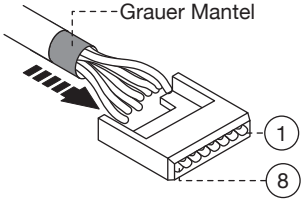

Leiter Nr.	Kabelfarbe
1	Weiß-Orange
2	Orange
3	Weiß-Grün
4	Blau

Leiter Nr.	Kabelfarbe
5	Weiß-Blau
6	Grün
7	Weiß-Braun
8	Braun

Die Kabel so abschneiden, dass sie ca. 5 mm aus der Führung herausragen, die Führung in den Stecker einführen und mit dem dafür vorgesehenen Werkzeug crimpen.

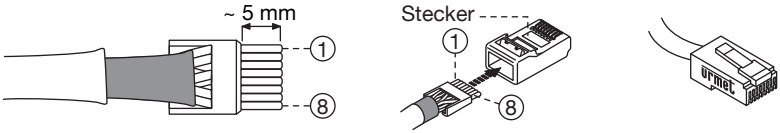

- Sicherstellen, dass der graue Mantel innerhalb des Steckers bleibt. Dieser Anschlusstyp garantiert KEINE Doppelisolierung.
- Ein Ende des Ethernet-Kabels an den POE-Schalter des Systems und das andere Ende an den LAN-Verbinder des Geräts anschließen.

4.1 ENTFERNUNGEN UND QUERSCHNITTE KABEL

Anschlusstyp	Max. Entfernung	Min. - max. Querschnitt
Etagenruf	30 m	0,5 - 1 mm^2
Panikalarm	30 m	0,5 - 1 mm^2
Zusätzliches Läutwerk	30 m	0,5 - 1 mm^2
Externe versorgung	25 m	0,5 - 1 mm^2
LAN	100 m	CAT5e (*)

Die verwendeten Kabel müssen bei einem Querschnitt von 0,5 mm^2 oder mehr der Norm IEC 60332-1-2 entsprechen bzw. der Norm IEC 60332-2-2 bei einem Querschnitt von unter 0,5 mm^2.

(*) Um den Videosprechanlagebetrieb bei maximalen Entfernungen zu gewährleisten, muss das Kabel der Kategorie 5 angehören und der Querschnitt der Zweidrahtleitungen AWG24 entsprechen.
Der Höchstwiderstand des einzelnen Leiters darf nicht mehr als 10 Ohm/100 m betragen.
Das Kabel muss den folgenden Vorschriften entsprechen:
- EIA/TIA 568-B.2 oder EIA/TIA 568-C.2
- EN50288 3-1
- IEC 61156-5

Der Anschluss zwischen Videosprechanlage und POE-Schalter muss mit einem einzigen Kabel ohne Anwendung zusätzlicher Patchkabel vorgenommen werden.

5. GERÄTEKONFIGURATION

Hinsichtlich der Gerätekonfiguration das technische Systemhandbuch konsultieren und dazu den folgenden QR-Code mit der Kamera Ihres Smartphones oder Tablets einscannen.

6. TECHNISCHE DATEN

POE-Versorgungsspannung:	**48-54 V⎓**
Max. Verbrauch:	**10 W**
Ausgang Klemmen S+, S-:	**25 mA @ 24V⎓**
Display:	**7” TFT**
Touchscreen:	**kapazitiv**
Auflösung:	**1024 x 600 px**
Helligkeit:	**350 cd/m²**
Blickwinkel (H/V):	**106° / 160°**
Betriebstemperatur:	**-5 ÷ 45°C**
Max. Videosprechanlageanzahl an POE-Ports des Schalters 1039/44:	**2**
Abmessungen (LxHxT):	**200 x 130 x 24,5 mm**

DEUTSCH

RICHTLINIE 2012/19/EU DES EUROPÄISCHEN PARLAMENTS UND DES RATES VOM 4. Juli 2012 über Elektro- und Elektronik-Altgeräte (WEEE)

Das Symbol der durchgestrichenen Abfalltonne auf Rädern auf dem Produkt oder dessen Verpackung gibt an, dass das Produkt nicht zusammen mit dem Hausmüll entsorgt werden darf. Es liegt daher in Ihrer Verantwortung, Ihre Altgeräte zu entsorgen, indem Sie diese bei einer geeigneten Sammelstelle für das Recycling für Elektro- und Elektronik-Altgeräte abgeben.

Die getrennte Sammlung und das Recycling Ihrer Altgeräte bei der Entsorgung tragen zur Erhaltung natürlicher Ressourcen bei und garantieren, dass diese auf gesundheits- und umweltverträgliche Weise recycelt werden.

Weitere Informationen dazu, wo Sie Ihre Altgeräte zum Recycling abgeben können, erhalten Sie bei Ihrer Gemeindeverwaltung, Ihrem Hausmüll-Entsorgungsdienst oder bei dem Händler, bei dem Sie das Produkt gekauft haben.

DS1741-009 **LBT21373**

URMET S.p.A.
10154 TORINO (ITALY)
VIA BOLOGNA 188/C
Telef. +39 011.24.00.000 (RIC. AUT.)
Fax +39 011.24.00.300 - 323

Area tecnica
servizio clienti +39 011.23.39.810
http://www.urmet.com
e-mail: info@urmet.com

MADE IN CHINA